(1 : 10)

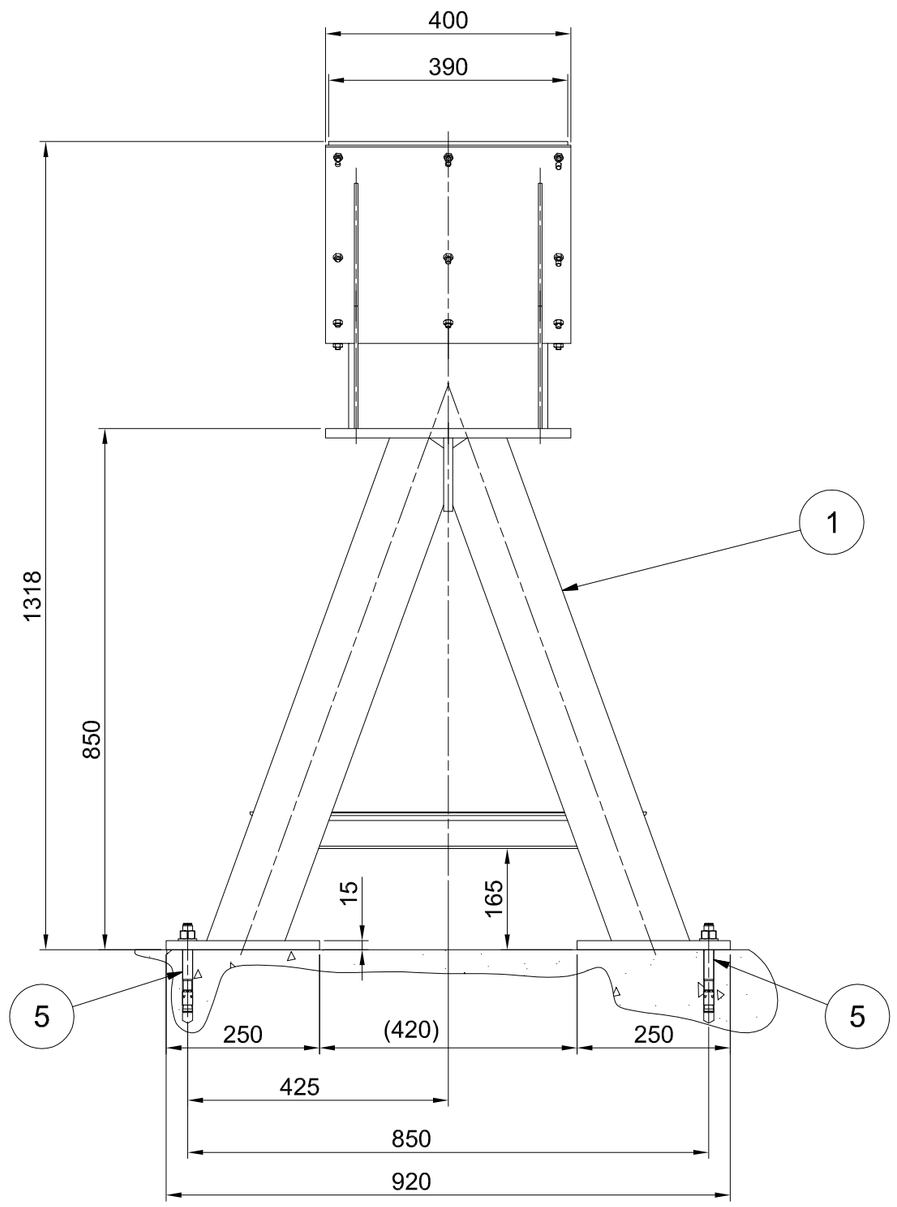

(1 : 10)

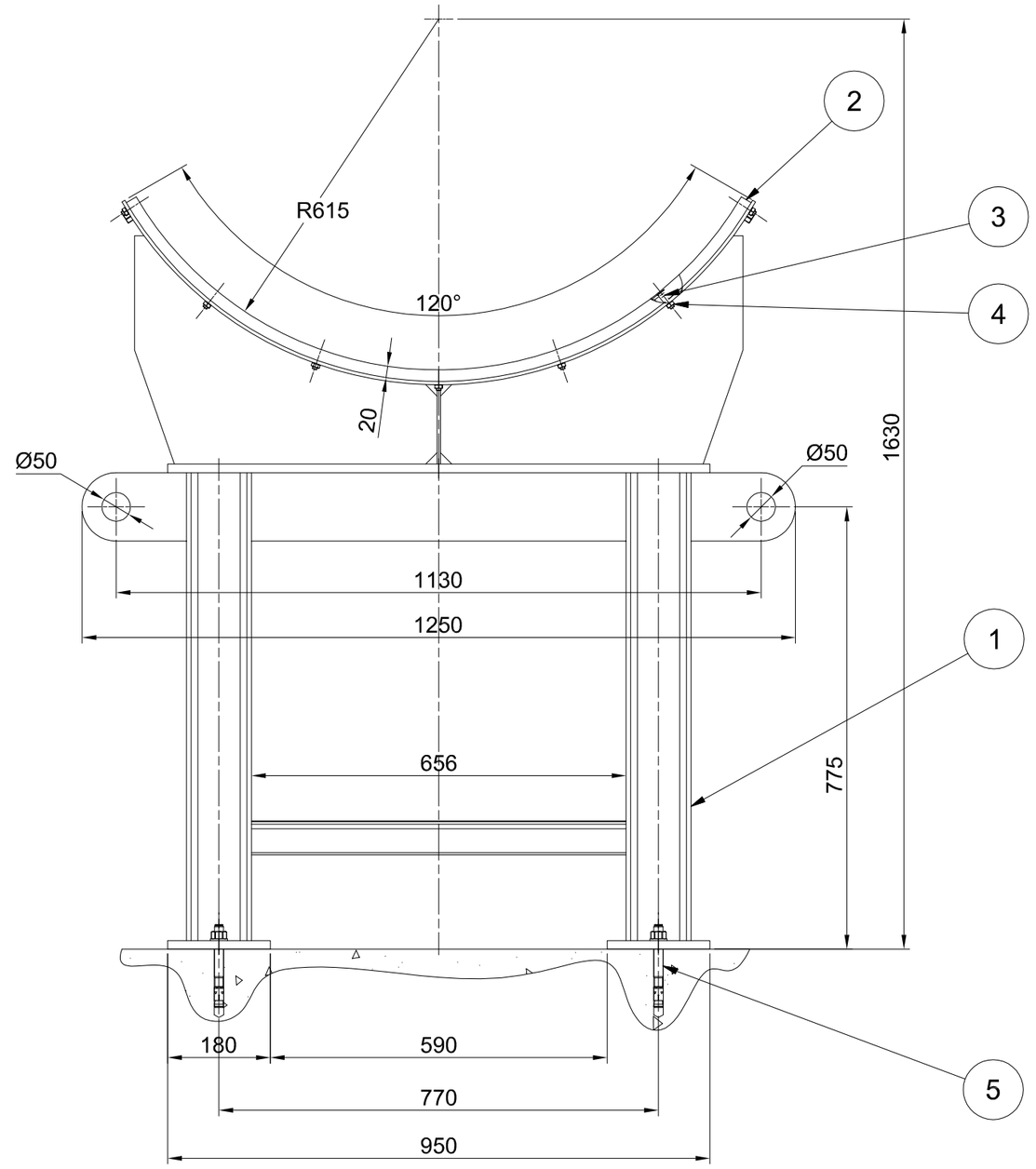

OPOMBE:

01 *REFERENČNE RISBE:*

02 *LEGENDA ŠRAFURE:*

Ogljikovo jeklo	Nerjavno jeklo	Bronča zlitina

03 SPLOŠNE TOLERNCE, ČE NI DRUGAČE OZNAČENO:
ZVARJENE KONSTRUKCIJE IN ELEMENTI: ISO 13920-CLASS A/E .
STROJNO OBDELANI DELI: ISO 2768-mk

04 -RISBA PREDSTAVLJA DELE S KONČNIMI DIMENZIJAMI.
-NADMERE IN DODATKI ZA OBDELAVO NISO VKLJUČENI.

05 *SISTEM PROTIKOROZIJSKE ZAŠČITE:*

Glej dokument MPPVX--8S0005.
Sistem PKZ zaščite VG-V,
razen strojno obdelanih površin VG-VI.

celotna masa 223 kg

Poz.	Naziv	Kol.	Debelina [mm]	Sirina[mm]	Dolzina [mm]	Material	Standard	Certifikat	Masa na kos	Skupna masa	Opomba
1	**Konzola cevovoda 1220**	1				**Varjenec**	**MPPVX--8S1203**		**211,7**	**211,7**	
2	**Guma konzole cevovoda 1220**	1	20	390	528	**Guma**	**MPPVX--8S1205**		**9,4**	**9,4**	
3	**Vijak M8x35**	20				**8,8**	**DIN 7991**		**0**	**0,3**	
4	**Matica M8**	20				**8**			**0**	**0,1**	
5	**Sidrni vijak 16/15**	4							**0,3**	**1**	

Investitor:
Republika Slovenija, Ministrstvo za okolje in prostor,
Dunajska cesta 48
1000 Ljubljana

Objekt:
SANACIJA PREGRADE VOGRŠČEK S PRIPADAJOČIMI OBJEKTI

Proizvajalec:
senovo metalna
Titova cesta 52, 8281 Senovo, Slovenija

Del objekta:
CEVOVOD

Projektant:
MONTAVAR PROJEKT LJ d.o.o.
Valjhunova ulica 11, 1000 Ljubljana, Slovenija

Vrsta načrta/prikaza:
4. NAČRT S PODROČJA STROJNIŠTVA

	Ime in priimek: (podpis)	Identifikacijska št.
Vodja projekta:	Martin Cmrekar u.d.i.g.	G-3884
Pooblaščeni inženir:	Martin Cmrekar u.d.i.g.	G-3884
Sodelavec - pooblaščeni inženir:		
Obdelal:	Matjaž Planinšec d.i.s.	
Datum izdelave:	17.03.2022	Merilo: 1 : 10

Vsebina dokumenta/risbe:
CEVOVOD
MONTAŽNE KONZOLE
KONZOLA CEVOVODA 1220 - SESTAVA

Vrsta projekta: PID
Številka projekta: P-GO-35/22
Klasifikacijska oznaka: – – – – – – – – – – –
Strani/št.strani: 1 / 1
Identifikacijska oznaka: MPPVX--8S1201
Rev.: /

ISO A2

Montavar PROJEKT LJ d.o.o.
All rights which are not explicitly transferred to the employer by contract are reserved.

Montavar PROJEKT LJ d.o.o.
Vse avtorske pravice, ki niso s pogodbo izrecno prenešene na naročnika, so pridržane.